TYPE P

40004171

© Copyright by PBO 20/09/2022

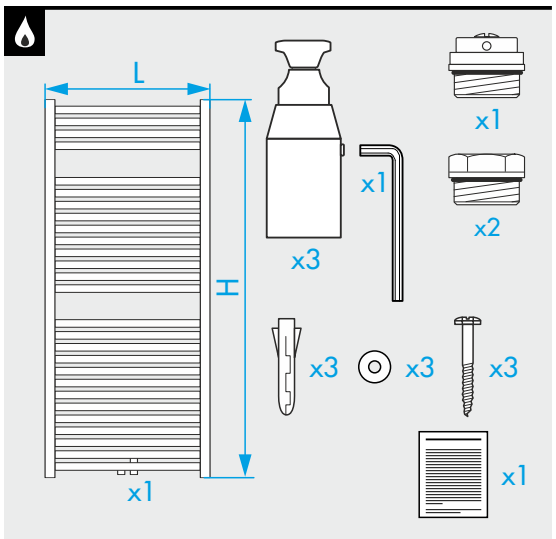

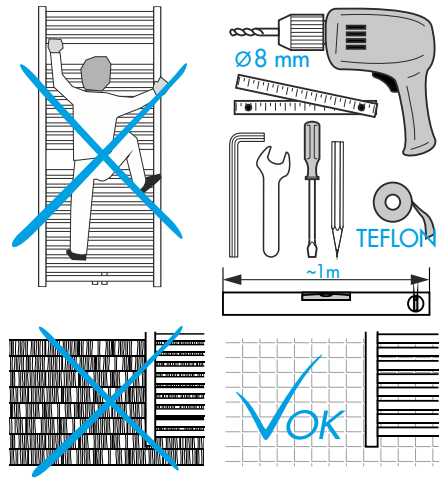

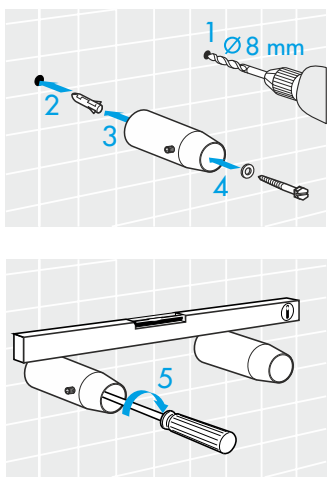

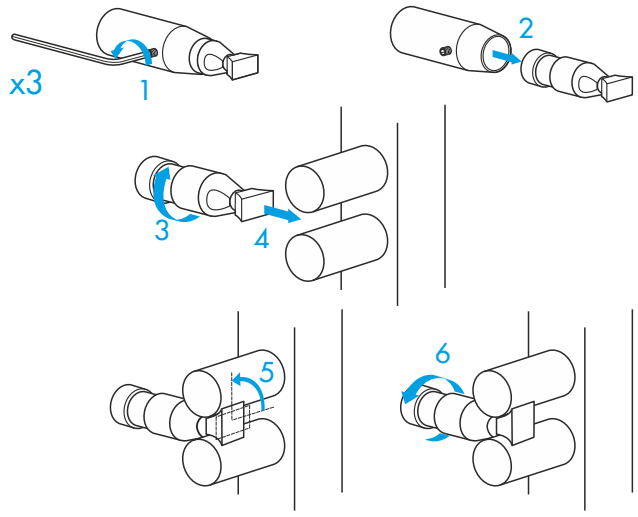

DE Geeignete Befestigungsschrauben je nach Beschaffenheit der Wand verwenden.
EN Use mounting screws suitable for your wall.
ES Utilizar tornillos de fijación adecuados al tipo de pared.
FR Utiliser des vis de fixation adaptées à la nature de votre mur.
IT Impiegare viti di fissaggio adatte al tipo di muro.
NL Gebruik schroeven die geschikt zijn voor de aard van der wand.
PL Używać śrub mocujących przystosowanych do rodzaju ściany.

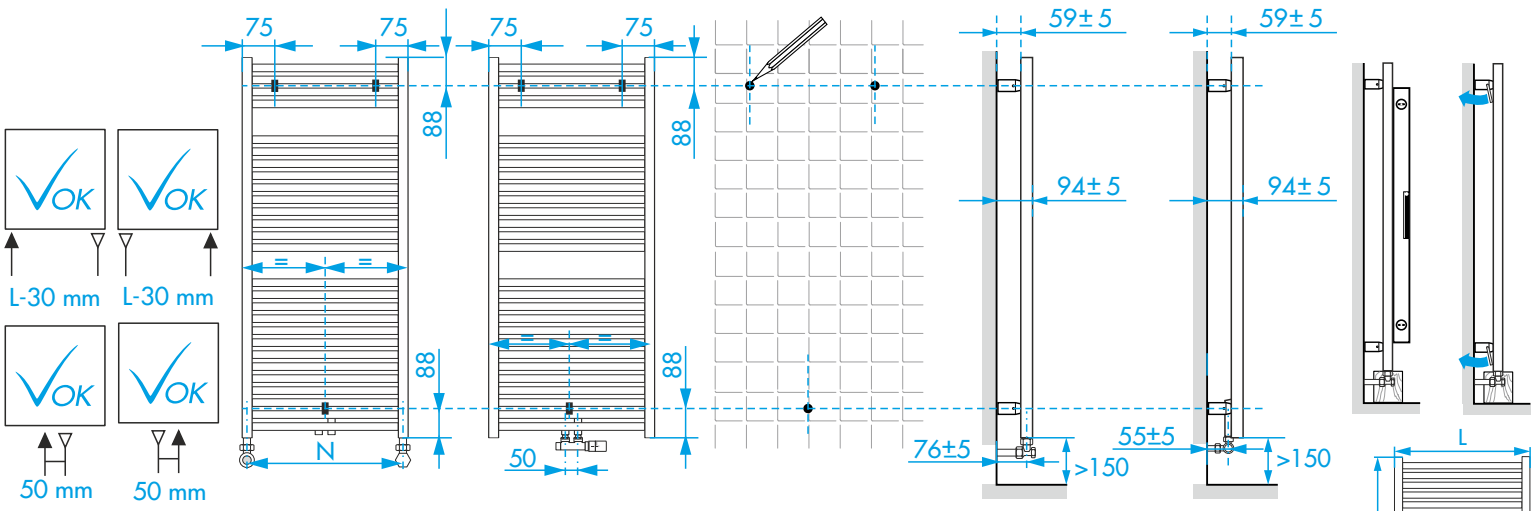

L	400	430	450	480	500	530	550	600	630	750	780	1000
N	370	400	420	450	470	500	520	570	600	720	750	970

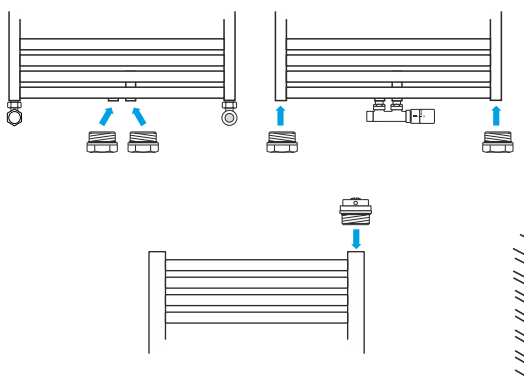

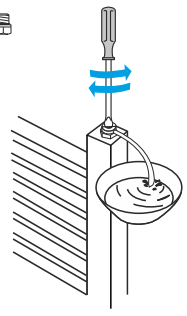

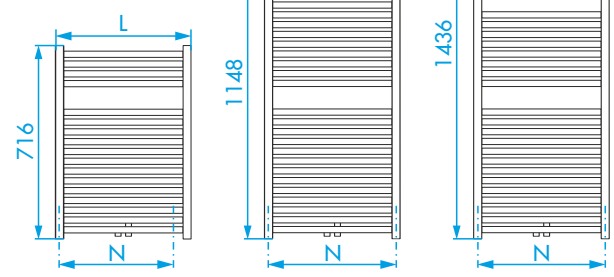

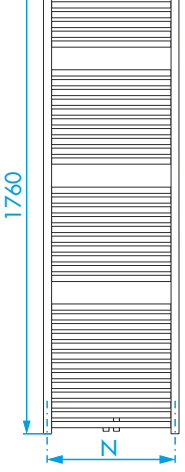

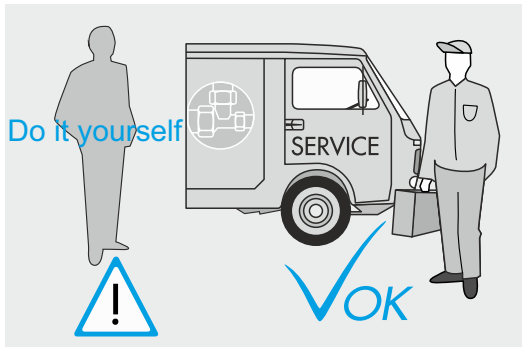

TYPE PE

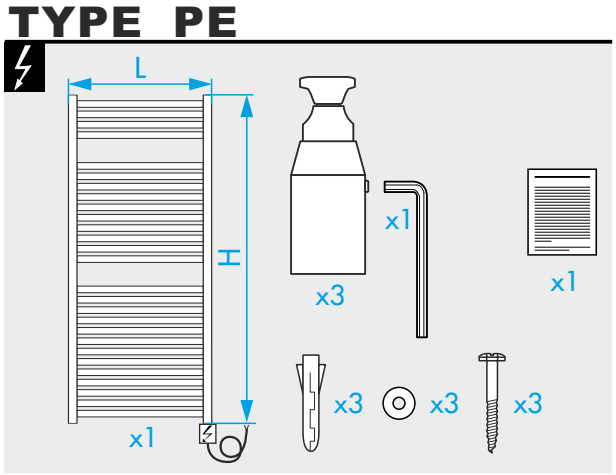

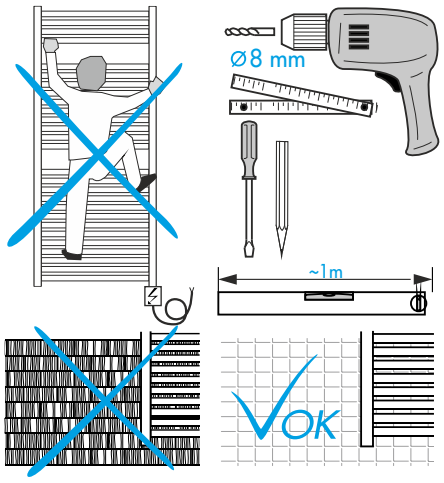

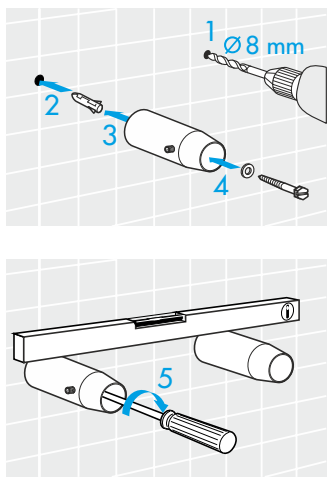

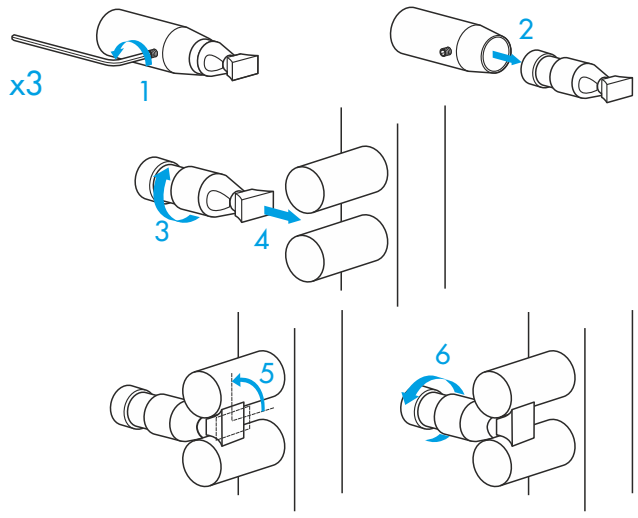

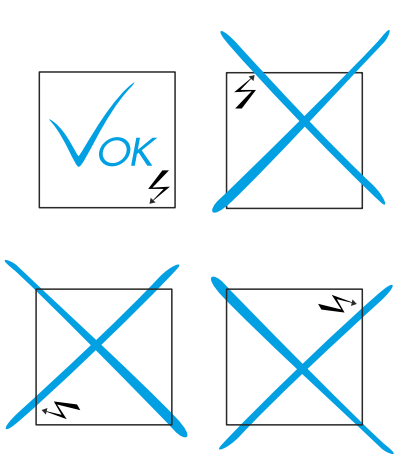

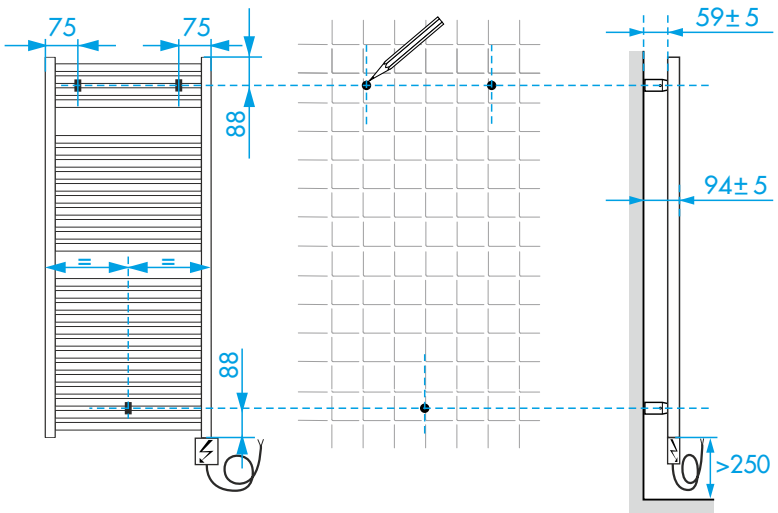

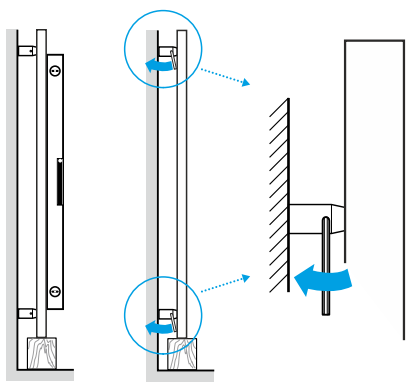

L	400	430	450	480	500	530	550	600	630	750	780	1000

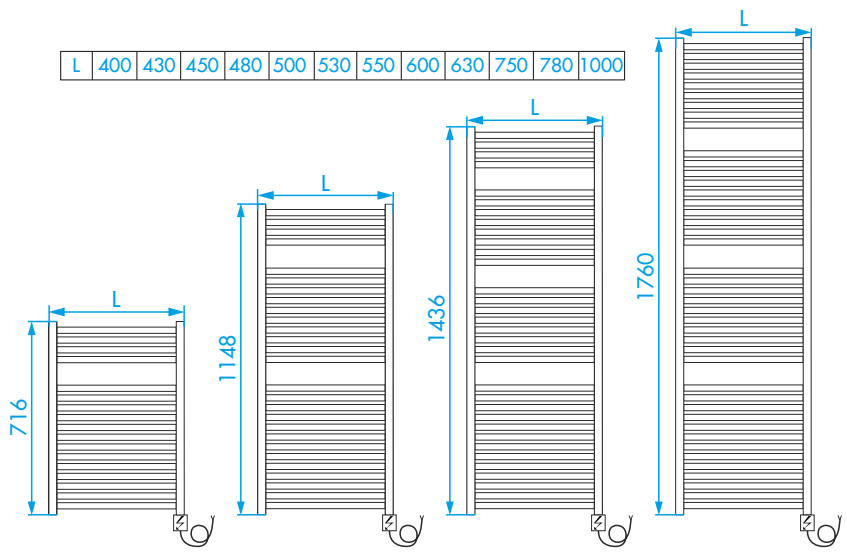

TYPE PE-RF

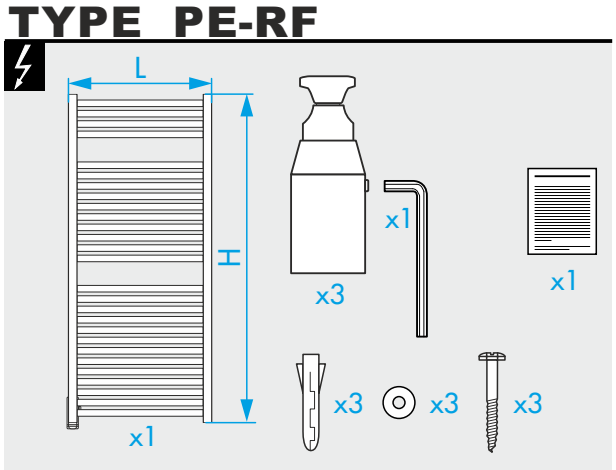

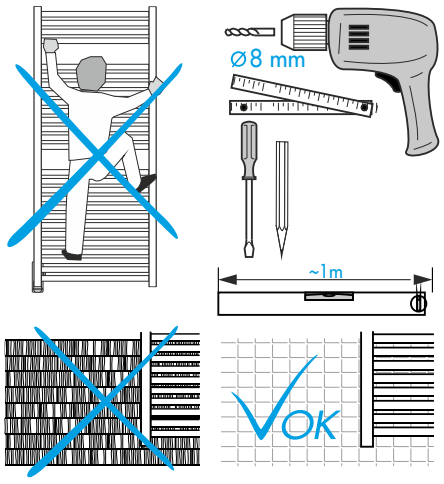

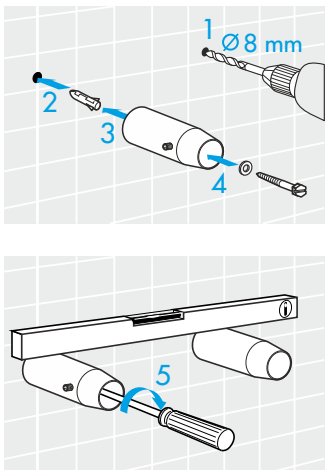

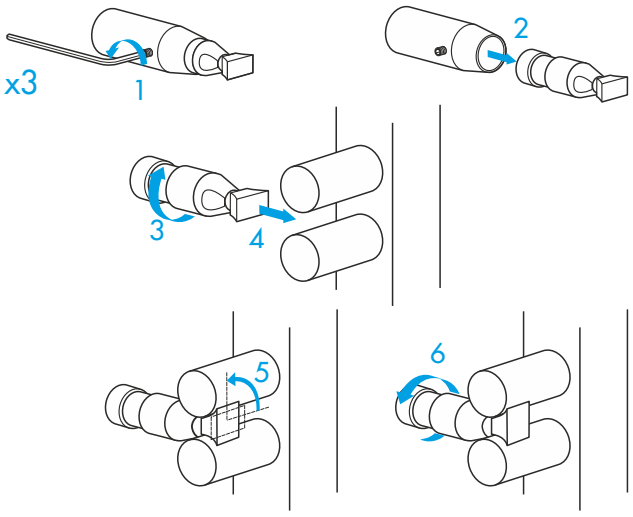

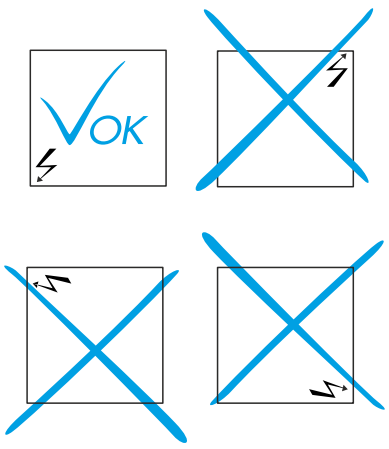

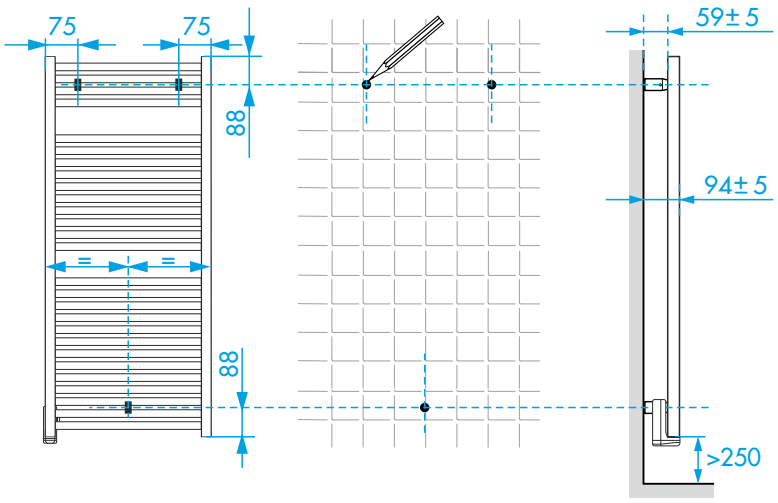

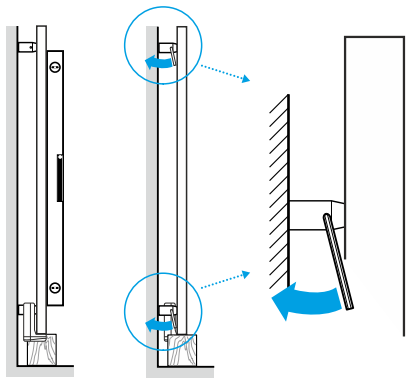

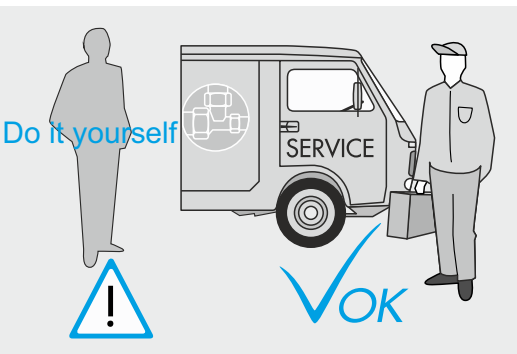

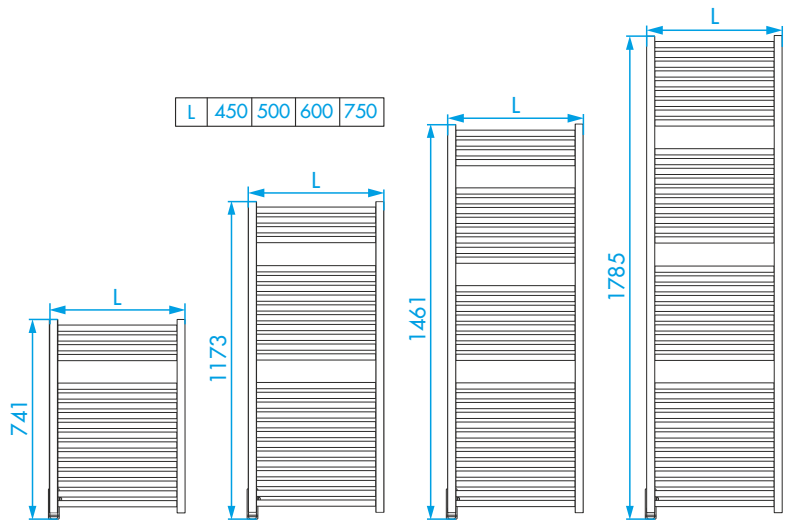

L	450	500	600	750